WWW.HOLODPS.RU
+7 (495) 796-25-39

FLUSH 1 PLUS

Моющая станция

Инструкция по эксплуатации

WIGAM

Оглавление

Предупреждения безопасной работы ..... Ошибка! Закладка не определена.
Введение **4**
1.1 Технические характеристики 4
1. Компоненты FLUSH1 - PLUS **5**
1.1 Моющая станция 5
1.2 Набор адаптеров **F1-HVAC** № 05108086 5
1.3 Набор адаптеров **F1-A/C** № 05108087 5
2. Схема подсоединения **6**
2.1 Подсоединение к холодильным системам 6
2.2 Подсоединение к кондиционерным системам 7
3. Промывка систем **8**
3.1 Промывка систем 8
4. Удаление жидкости азотом, используя азотный набор Wigam модели K-AZ200-50 ..... **9**
4.1 Удаление жидкости при стандартной промывке (используется менее 10 литров жидкости) 9
5. Удаление жидкости азотом, используя азотный набор Wigam модели K-AZ200-50 ..... **10**
5.1 Удаление жидкости при большой промывке (используется более 10 литров жидкости) 10
6. Обслуживание **12**
6.1 Чистка фильтра 12
7. Аксессуары **12**
8. Запасные части **12**

ВНИМАНИЕ

Предупреждения безопасной работы

- **Это оборудование предназначено только для обученного персонала, знающего принципы работы холодильной техники, холодильных систем, хладагентов и возможных опасностей при работе с оборудованием под давлением.**
- **Внимательно прочитайте настоящую инструкцию; точно соблюдайте указания обеспечивающие безопасность оператора, безупречное состояние станции и ее регулярное обслуживание.**
- **Избегайте дышать парами моющей жидкости.**
- **Используйте соответствующую защиту – очки, перчатки.**
- **Не работайте около открытого огня и горячих поверхностей.**
- **Оборудование должно работать под постоянным контролем оператора.**
- **Защищайте оборудование от залива.**
- **Используйте оборудование с негорючими моющими жидкостями.**
- **Перед использованием моющей жидкости оператор должен проверить срок ее годности.**
- **Перед использованием, всегда снимайте крышку G, установленную на штуцере T**
- **Моющая жидкость очень коррозийная, поэтому никогда не оставляйте жидкость в промытой системе, в помпе, внутри оборудования и гибких шлангах.**

Введение

Новая моющая станция **FLUSH 1 –PLUS** позволяет решить все проблемы, связанные с промывкой холодильных и кондиционерных систем, даже больших размеров.
Благодаря инновационному решению, стало возможным промывать системы значительно большего объема, чем емкость внутреннего бака (10 л).
FLUSH 1 –PLUS удаляет все твердые частицы, появившиеся вследствие разрушения компрессора или фильтра, и полностью удаляет из системы все остатки масла.

1.1 Технические характеристики

Производительность насоса	26 л / мин
Максимальное рабочее давление насоса	0,45 МПа
Мощность двигателя насоса	0,6 кВт
Питание	230-240 / 1 / 50-60 Гц
Размеры	300x220x550 мм
вес	13 кг

1. Компоненты FLUSH1 - PLUS

1.1 Моющая станция

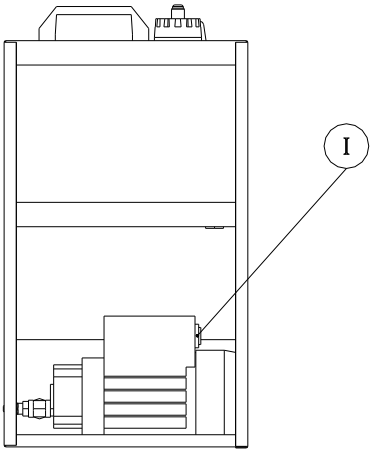

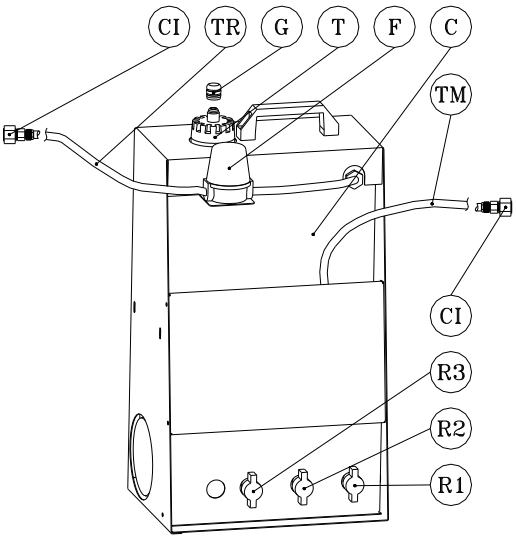

T = штуцер контейнера
G = колпачок
F = фильтр
C = контейнер
CI = подсоединение к системе
R1 = кран для удаления жидкости при обычной промывке
R2 = кран для промывки
R3 = кран для удаления жидкости при большой промывке
TM = напорный шланг
TR = сливной шланг
I = выключатель

1.2 Набор адаптеров **F1-HVAC** № 05108086

A1= 1/4’ SAE адаптер
A2 = 3/8’ SAE адаптер
A3 = 1/2' SAE адаптер

2x

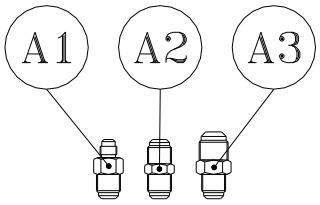

1.3 Набор адаптеров **F1-A/C** № 05108087

C1= Возвратное подсоединение
C2 = Напорное подсоединение

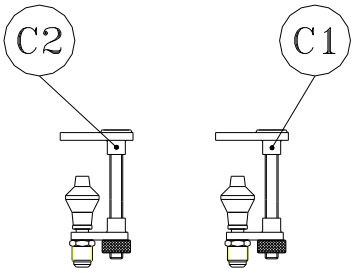

2. Схема подсоединения

2.1 Подсоединение к холодильным системам

Для обслуживания холодильной системы, подсоедините к ней моющую станцию, используя набор адаптеров, состоящий из:
2 адаптера 1/4' SAE
2 адаптера 3/8’ SAE
2 адаптера 1/2' SAE
6 медных прокладок B2-6

Используйте адаптеры, соответствующие обслуживаемой системе.
Используйте медные прокладки из набора для гарантии плотности подсоединения к промываемой системе. Затяните соединения должным образом, чтобы избежать утечек при промывке.

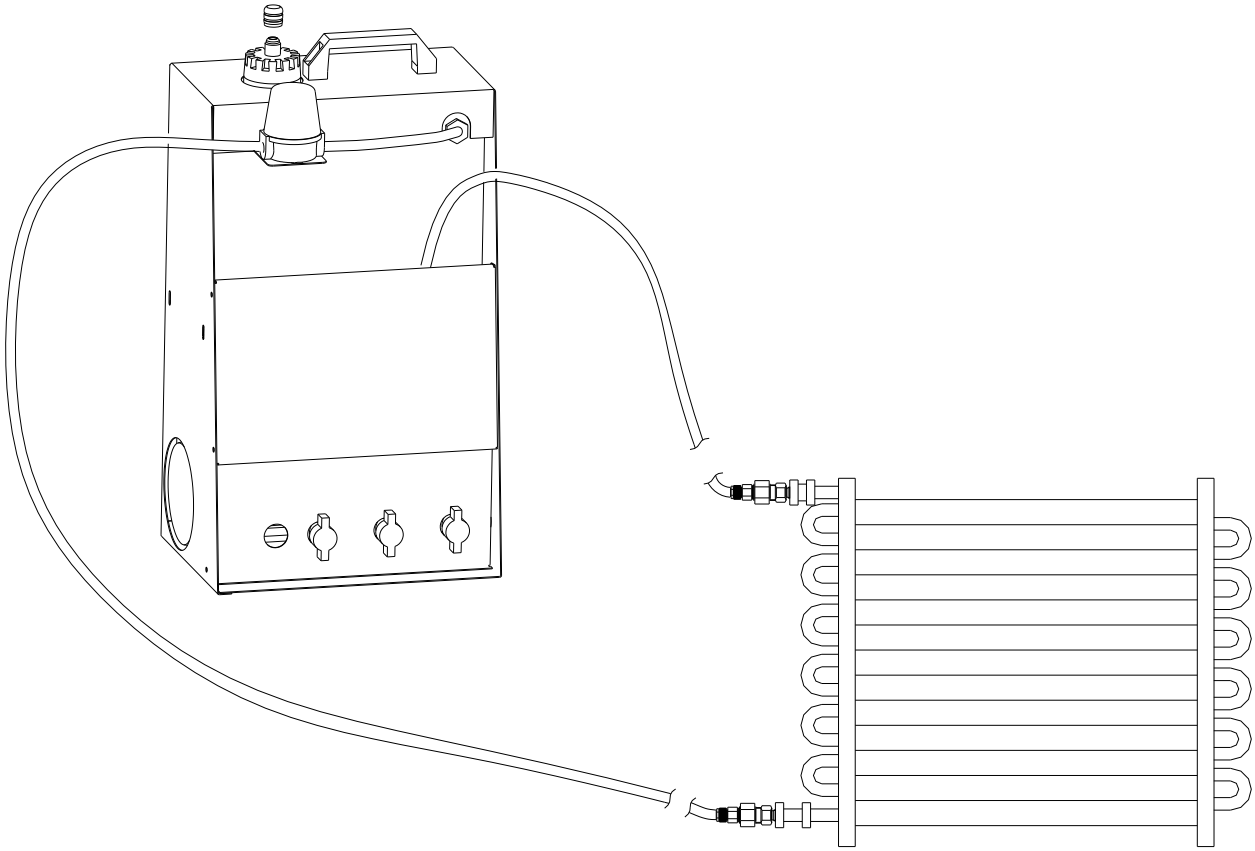

2.2 Подсоединение к кондиционерным системам

Для обслуживания кондиционерной системы, подсоедините к ней моющую станцию, используя набор адаптеров, состоящий из:
2 подсоединения с универсальным конусом.

Подсоедините набор адаптеров к моечной станции для возможности подсоединения к любой системе.
Подсоединитесь к системе, которую нужно обслуживать:

- Подсоедините шланг **TM** к системе, которую нужно промыть, с помощью универсального конуса **CU** и держателя **MR**
- Затяните держатель **MR**
- Подсоедините другой конец системы, которую нужно промыть, к шлангу **TR** с помощью универсального конуса **CU** и держателя **MR**
- Затяните держатель **MR**

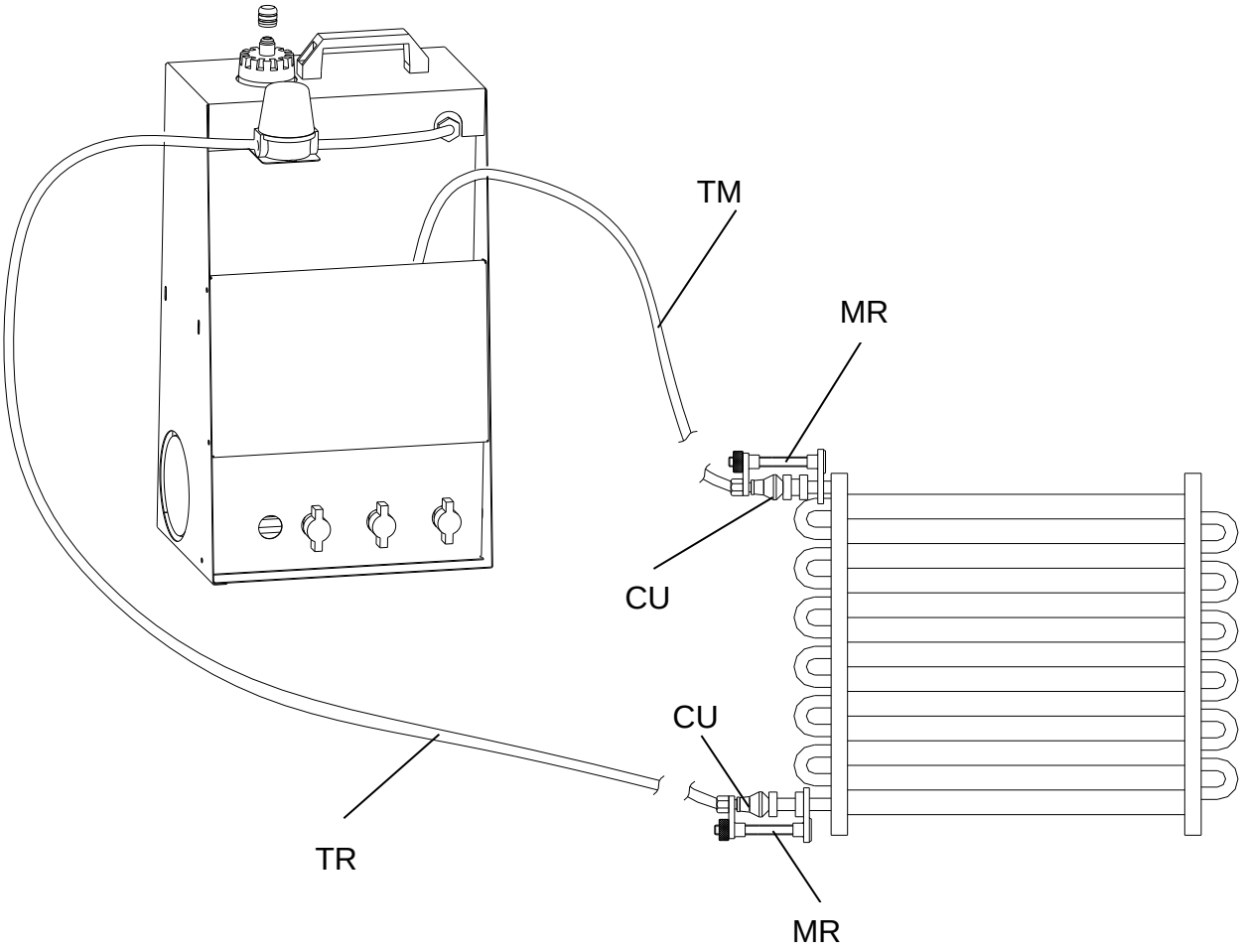

3. Промывка систем

3.1 Промывка систем

Установите рукоятки кранов, как показано на Рис. 1 внизу.

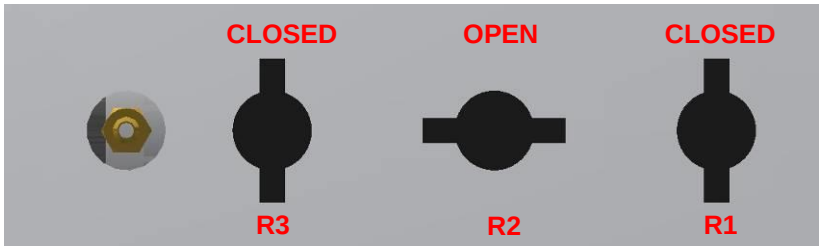

Рис. 1. Правильное положение рукояток кранов для промывки систем

ВНИМАНИЕ

- **Промывочная жидкость должна циркулировать в системе несколько минут (около 4 - 5 минут максимум)**
- **Моющая жидкость очень коррозийная, поэтому никогда не оставляйте жидкость в промытой системе, в помпе, внутри оборудования и гибких шлангах.**

ВНИМАНИЕ

Обеспечьте невозможность попадания моющей жидкости на кожу и в глаза. Всегда одевайте перчатки и очки.

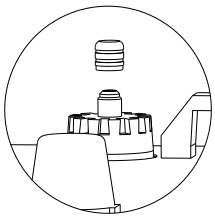

ВНИМАНИЕ

Перед использованием, всегда снимайте крышку G со штуцера T.

- Открутите крышку бака
- Залейте в него необходимое количество моющей жидкости
- Закрутите крышку. Проверьте, что крышка G снята!
- Подсоедините шланг **TM** к промываемой системе с помощью подходящего набора адаптеров
- Подсоедините другой конец промываемой системы к шлангу **TR** с помощью подходящего набора адаптеров
- Подключите помпу
- Откройте кран **R2** (проверьте, чтобы краны **R1** и **R3** были закрыты)
- Запустите помпу выключателем **I**. Моющая жидкость начнет циркулировать в промываемой системе
- Убедитесь, что жидкости достаточно: в процессе работы необходимо наличие жидкости в баке и в сливном шланге **TR**.
- Если жидкости недостаточно, остановите помпу выключателем **I**, наполните внутренний бак и снова запустите помпу.
- Продолжайте доливать, пока жидкость не появится в сливном шланге **TR**.

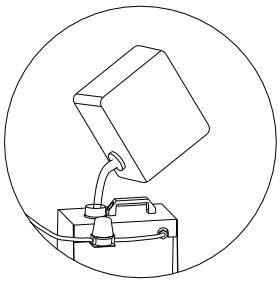

ВНИМАНИЕ

Не допускайте работу помпы без жидкости!

- Жидкость должна циркулировать в системе несколько минут (4 ÷ 5)
- Повторите операцию в противоположном направлении, поменяв местами шланги **TM** и **TR**
- Остановите помпу выключателем **I**.
- Закройте кран **R2**
- Для удаления моющей жидкости из системы, смотри раздел 5.

4. Удаление жидкости азотом, используя азотный набор Wigam модели K-AZ200-50…

4.1 Удаление жидкости при стандартной промывке (используется менее 10 литров жидкости)

Установите рукоятки кранов, как показано на Рис. 2 внизу.

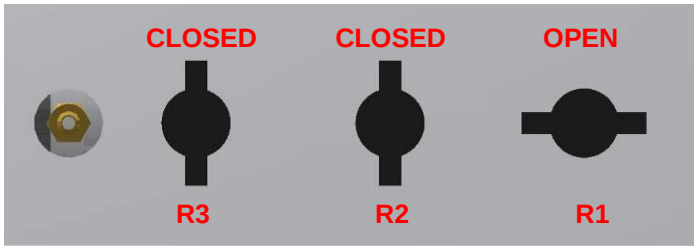

Рис. 2. Правильное положение рукояток кранов для стандартного удаления жидкости

ВНИМАНИЕ

Перед использованием, всегда снимайте крышку G со штуцера T.

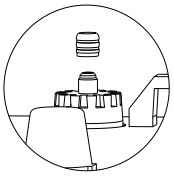

- Подсоедините шланг азотного набора к штуцеру 1/4' SAE, расположенному на боковой крышке станции (смотри рисунок ниже)

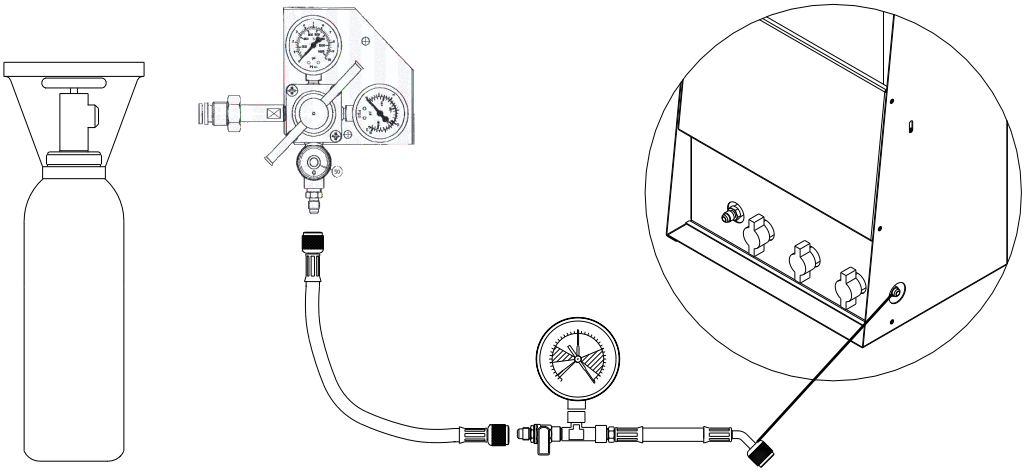

- Откройте вентиль на баллоне с азотом
- Установите выходное давление (в диапазоне 0,5 – 0,7 MPa). Давление азота выдавит в бак моющую жидкость, оставшуюся в системе.
- Когда вся жидкость выйдет, закройте вентиль на баллоне с азотом
- Закройте кран **R1** и кран на азотном шланге.
- Отсоедините шланги азотного набора, контролируя возможное остаточное давление
- Отсоедините от системы шланги **TM** и **TR**
- Пока сливаемая в бак жидкость выглядит чистой, ее можно использовать для следующих промывочных операций.

ВНИМАНИЕ

Не загрязняйте окружающую среду промывочной жидкостью; это особые отходы и должны утилизироваться в соответствии с действующими правилами

ВНИМАНИЕ

- **После промывки, ваккуумируйте систему в течение не менее 30 минут**
- **Моющая жидкость очень коррозийная, поэтому никогда не оставляйте жидкость в промытой системе, в помпе, внутри оборудования и гибких шлангах.**

5. Удаление жидкости азотом, используя азотный набор Wigam модели K-AZ200-50…

5.1 Удаление жидкости при большой промывке (используется более 10 литров жидкости)

Установите рукоятки кранов, как показано на Рис. 3 внизу.

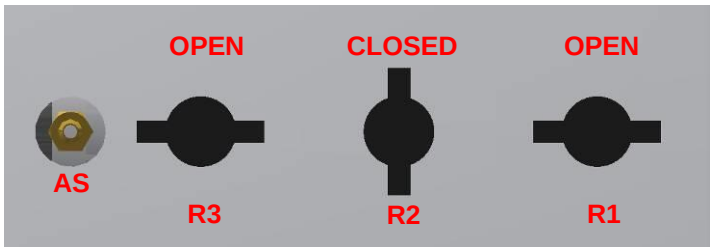

Рис. 3. Правильное положение рукояток кранов для удаления жидкости при большой промывке

ВНИМАНИЕ

Перед использованием, всегда снимайте крышку G со штуцера T.

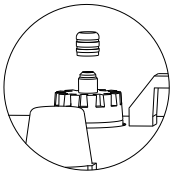

- Подсоедините шланг азотного набора к штуцеру 1/4' SAE, расположенному на боковой крышке станции (смотри рисунок ниже)

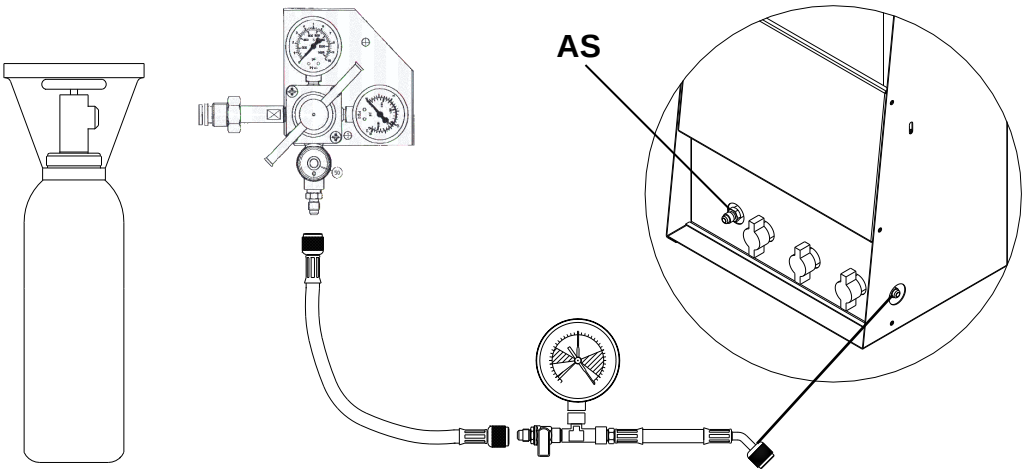

- Подсоедините дополнительный бак для жидкости к штуцеру 1/4' SAE (**AS**), расположенному рядом с рукоятками кранов. Это подсоединение выполняется гибким шлангом (не входит в комплект поставки).

ВНИМАНИЕ

Убедитесь, что дополнительный бак установлен ниже внутреннего бака, иначе часть жидкости может вытечь из отверстия в крышке!

- Откройте вентиль на баллоне с азотом
- Установите выходное давление (в диапазоне 0,5 – 0,7 MPa). Давление азота выдавит в бак моющую жидкость, оставшуюся в системе.
- Когда вся жидкость выйдет, закройте вентиль на баллоне с азотом
- Закройте кран **R1** и кран на азотном шланге.
- Отсоедините шланги азотного набора, контролируя возможное остаточное давление
- Отсоедините от системы шланги **TM** и **TR**
- Отсоедините гибкий шланг от штуцера **AS**
- Пока сливаемая в бак жидкость выглядит чистой, ее можно использовать для следующих промывочных операций

ВНИМАНИЕ

Не загрязняйте окружающую среду промывочной жидкостью; это особые отходы и должны утилизироваться в соответствии с действующими правилами

ВНИМАНИЕ

- **После промывки, ваккуумируйте систему в течение не менее 30 минут**
- **Моющая жидкость очень коррозийная, поэтому никогда не оставляйте жидкость в промытой системе, в помпе, внутри оборудования и гибких шлангах.**

6. Обслуживание

6.1 Чистка фильтра

Фильтр необходимо чистить после каждого цикла промывки.
- Открутите винты фиксирующие верхнюю часть фильтра **F**
- - Продуйте сжатым воздухом

7. Аксессуары

Описание	Код
Набор адаптеров **F1-S-WIG**	05108001
Набор адаптеров **F1-PASS**	05108042

8. Запасные части

Обозначение.	Описание	Код
F1-PUMP	Помпа	02041003
F1-CA	Фильтр	14015027

Универсальный адаптер промывочного шланга (комплект)

Wigam spa оставляет за собой право прервать производство или изменить в любое время спецификацию или проект без предупреждения и без финансовых обязательств в соответсвии с политикой постоянного улучшения своих продуктов.

Layout : Wigam S.p.A.
Printed in Italy
1st edition : July 2009

WIGAM S.p.A - Loc.Spedale 10/b - 52018 Castel San Niccolò (AR) ITALY
Tel. ++39-0575-5011 Fax. ++39-0575-501200
www.wigam.com - info@wigam.com